UTSD 80/60

HOLZSPÄNE

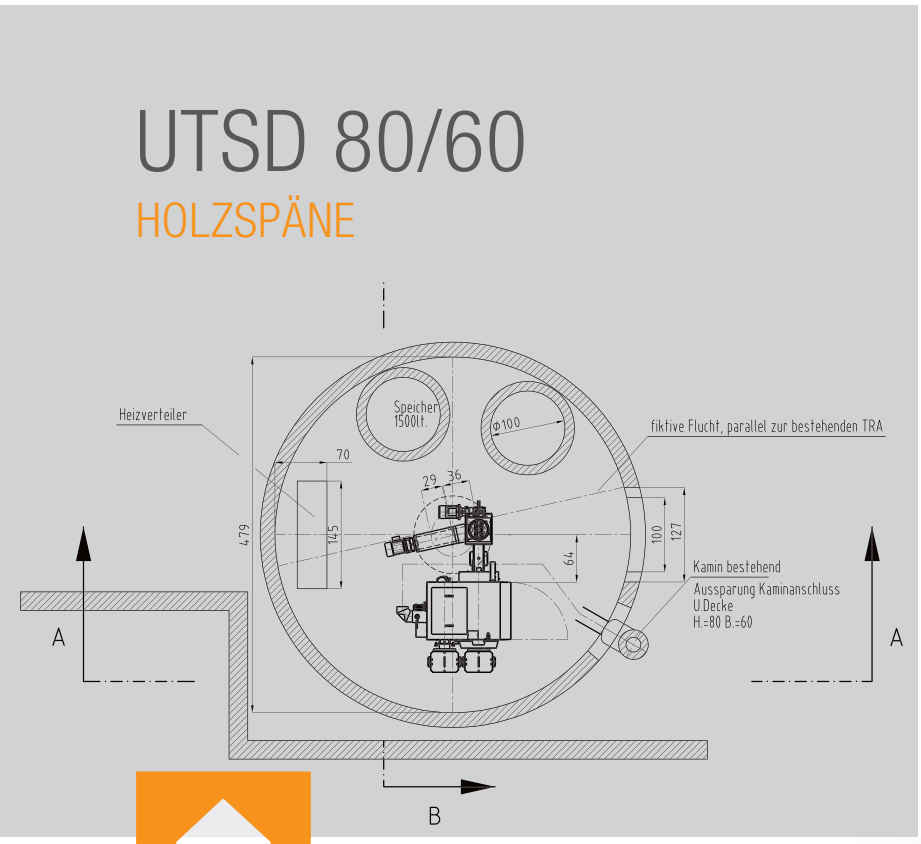

JUNG HOLZBAU, 9032 ENGELBURG

ANLAGE

Die täglich anfallenden Späne und Resthölzer werden bei Jung Holzbau direkt zur Wärmegewinnung genutzt. Für die optimale und saubere Verbrennung sorgt der UTSD mit einer Leistung von 60 kW.

EINSATZBEREICH

Wärmeerzeugung und Warmwasseraufbereitung für die Arbeitsräume von Jung Holzbau, die Werkstatt der anliegenden Autogarage und das benachbarte Einfamilienhaus.

HEIZRAUM

Mit einer Absauganlage werden die Holzspäne von den Arbeitsmaschinen ins Hochsilo befördert. Ebenfalls im Silo, direkt unter dem Brennstofflager, befindet sich der Heizraum mit dem UTSD, der Heizverteilung, dem Boiler und zwei 1‘500 l Speicher. Vom Silo gelangen die Späne mittels Frässchnecke über ein Fallrohr zum Stockerkanal und schlussendlich zum Heizkessel.

BRENNSTOFF

Holzspäne

BESONDERES

Die Anlage entspricht der Luftreinhalteverordnung und kann aufgrund der Leistung ohne Filter betrieben werden.

INBETRIEBNAHME

November 2019

UTSD 80/60

SCHMID
energy solutions