> NOVATRONIC > ZYKLOTRONIC > EASYTRONIC

LE PLEIN D'ÉNERGIE – LES CHAUDIERES À BÛCHES SCHMID

SCHMID
energy solutions

CHAUFFER EN TOUTE HARMONIE AVEC LA NATURE

Chauffer au bois, c'est respecter le cycle de la nature. À l'inverse des combustibles fossiles que sont le fioul domestique et le gaz, le bois est neutre en termes de bilan CO_2. Ceci contribue à préserver le climat, à renforcer la valeur ajoutée nationale et à optimiser l'état de nos forêts. Car qui dit forêts bien exploitées, dit forêts en pleine santé.

Surexploitation des ressources

Il a fallu des centaines de millions d'années à la nature pour former les combustibles fossiles. Nous avons pillé et presque épuisé les réserves en l'espace de quelques générations. En outre, ces énergies libèrent des polluants et contribuent au réchauffement climatique.

Cycle harmonieux

Opter pour le bois-énergie, c'est préférer le cycle naturel au pillage des ressources. Le bois coupé repousse en fixant la même quantité de dioxyde de carbone qu'il n'en libère lors de sa combustion.

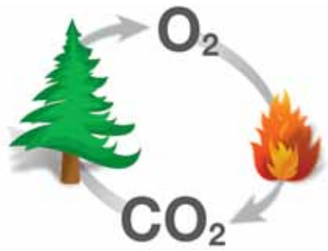

Énergie grise

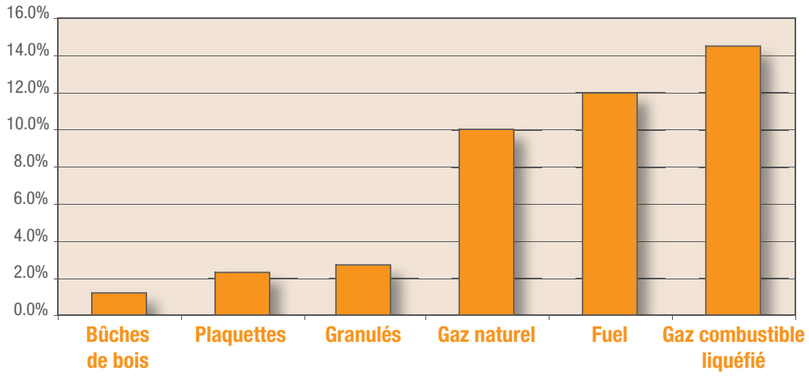

L'énergie grise, ou besoin d'énergie cumulé, est la quantité d'énergie requise pour la fabrication, le transport, le stockage, la vente et le recyclage d' un produit.

Un combustible d'avenir

- >> Le bois est une énergie renouvelable
- >> Respectueux du climat, neutre en dioxyde de carbone
- >> Le bois est disponible en quantité suffisante
- >> Voies de transport courtes et sûres
- >> Renforcement de l'industrie du bois locale
- >> Systèmes d'un grand confort
- >> Faible pourcentage d'«énergie grise»

VUE D'ENSEMBLE DES TECHNOLOGIES DE POINTE

Les chaudières à bûches de bois éprouvées de Schmid s'imposent comme référence en termes de technique de combustion et séduisent par leur confort d'utilisation. Quiconque se soucie de l'environnement choisit le bois comme source d'énergie. Grâce à des techniques ultra-modernes, les exigences de combustion propre sont plus qu'atteintes. Avec leur rendement élevé, les chaudières à bûches de bois Schmid séduisent également en termes de rentabilité.

La large palette de types de foyers couvre les plages de puissance et les besoins les plus variés.

Zyklotronic, 20/30 kW
Bûches d'un demi-mètre

Easytronic, 40/50 kW
Bûches d'un demi-mètre

Novatronic, 40/55 kW
Bûches d'un demi-mètre

Novatronic, 60/80 kW
Bûches de 1 mètre

NOVATRONIC

CHAUDIÈRE À BÛCHES

1. Porte supérieure de remplissage avec une section transversale optimale pour l'alimentation
2. Porte frontale pour un allumage confortable et un décendrage aisé
3. Grand volume de chargement garantissant un remplissage optimal même avec des combustibles difficiles
4. Grille à étages coulissante, résistante aux hautes températures pour le maintien de la braise
5. Combustion inférieure avec pulvérisation spéciale d'air secondaire dans le passage de la flamme
6. Clapet d'air primaire et secondaire pour une combustion idéale
7. Chambre de combustion avec revêtement spécial pour des émissions minimales et un rendement élevé
8. Échangeur de chaleur vertical avec turbulateurs
9. Sonde lambda et capteur de gaz de fumée
10. Ventilateur de gaz de fumée pour une combustion régulière, indépendante de la météo et de la cheminée
11. Nettoyage aisé de l'échangeur thermique à l'aide d'un levier
12. Rayonnement de chaleur extrêmement faible grâce à une isolation périphérique de 100 mm
13. Circuits de départ et de retour
14. Régulateur Lamda-Control

Type de chaudière	Puissance en kW	Longueur des bûches en cm	Volume de remplissage en litres	Dimensions en mm	Hauteur du seuil de remplissage en mm	Poids en kg
Novatronic-35.0/40	40	50 (56)	180	H: 1255 / L: 870 / P: 1250	970	900
Novatronic-55.0/45	45	50 (56)	220	H: 1435 / L: 870 / P: 1250	1150	1000
Novatronic-55.0/55	55	50 (56)	220	H: 1435 / L: 870 / P: 1250	1150	1000
Novatronic-80.0/60	60	100 (109)	330	H: 1345 / L: 1400 / P: 1110	1092	1400
Novatronic-80.0/80	80	100 (109)	330	H: 1345 / L: 1400 / P: 1110	1092	1400

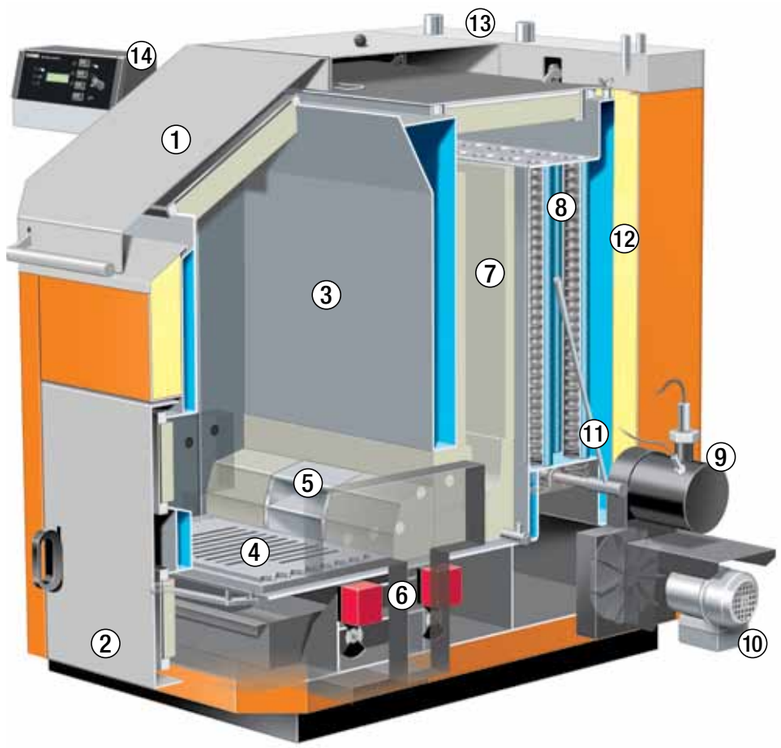

Ce modèle, qui se distingue par sa technique de combustion hors pair, est disponible au choix pour des bûches d'un demi-mètre ou d'un mètre. Réalisées sur commande, les chaudières à bûches Novatronic sont parfaitement adaptées aux besoins des clients. Ceci garantit une souplesse maximale et de courts délais de livraison. L'agencement du ventilateur de fumée, du régulateur Lamda-Control et du levier de nettoyage peut être défini par le client en fonction de ses besoins.

Avantages pour l'utilisateur:

- >> Confort de chargement grâce au remplissage par le haut et à la faible hauteur du seuil de chargement
- >> Section libre pour le chargement
- >> Grande capacité de remplissage, de 180 à 330 litres selon le type de chaudières
- >> Grand volume de chargement garantissant une descente optimale des bûches
- >> Dépression constante par tous temps, assurant une excellente combustion et un allumage facile
- >> Fréquence de remplissage réduite
- >> Dispositif de nettoyage extérieur de l'échangeur thermique vertical
- >> Décendrage aisé de la chaudière par une grille coulissante

Avantages pour le propriétaire:

- >> Produit fiable et de qualité offrant une grande longévité
- >> Niveau de rendement élevé (92,7%)
- >> Panneaux de protection du corps de chaudière
- >> Homologation stricte selon les directives UE et conformité aux exigences d'Énergie-bois Suisse (label de qualité)

Avantages pour le technicien:

- >> Une gestion de la combustion qui répond à toutes les attentes
- >> Combustion complète et sans fumée grâce au séjour prolongé dans la zone de combustion secondaire
- >> Combustion régulée par microprocesseur avec sonde lambda et capteurs
- >> Isolation compacte et revêtement robuste en acier
- >> Grille fermée pendant le fonctionnement (pour une combustion contrôlée)
- >> Dosage précis du mélange des gaz avec l'air secondaire dans la zone de combustion verticale
- >> Combustion totale à très haut rendement dans la zone de combustion secondaire
- >> Disposition libre du ventilateur (derrière/à droite/à gauche)
- >> Possibilités de combinaison avec d'autres sources d'énergie
- >> La grille à niveaux réunit les avantages de la combustion inversée et ceux de la combustion par grille

ZYKLOTRONIC
CHAUDIÈRE À BÛCHES

Type de chaudière	Puissance en kW	Longueur des bûches en cm	Volume de remplissage en litres	Dimensions en mm	Hauteur du seuil de remplissage en mm	Poids en kg
Zyklotronic-20	20	50 (59)	160	H: 1430 / L: 920 / P: 850	880	590
Zyklotronic-30	30	50 (59)	160	H: 1430 / L: 920 / P: 850	880	590

1. Porte de chargement d'alimentation conviviale, vaste chambre de remplissage pour des bûches jusqu'à 59 cm de longueur. Forme conique pour un meilleur avancement des bûches
2. Gaine d'aspiration des gaz pour un remplissage sans fumée
3. Porte frontale pour un allumage confortable et un décendrage aisé
4. Grille à niveaux résistante aux hautes températures pour une bonne conservation des braises
5. Clapet d'air primaire et secondaire pour un réglage permanent de la quantité d'air de combustion
6. Combustion latérale inférieure avec buse spéciale à tourbillonnement avec injection d'air secondaire
7. Chambre de combustion cyclonique pour une combustion complète
8. Nettoyage aisé de l'échangeur thermique depuis l'extérieur (poignée)
9. Combustion contrôlée par un ventilateur de gaz de combustion, indépendamment de la cheminée et des conditions atmosphériques
10. Régulateur Lamda-Control

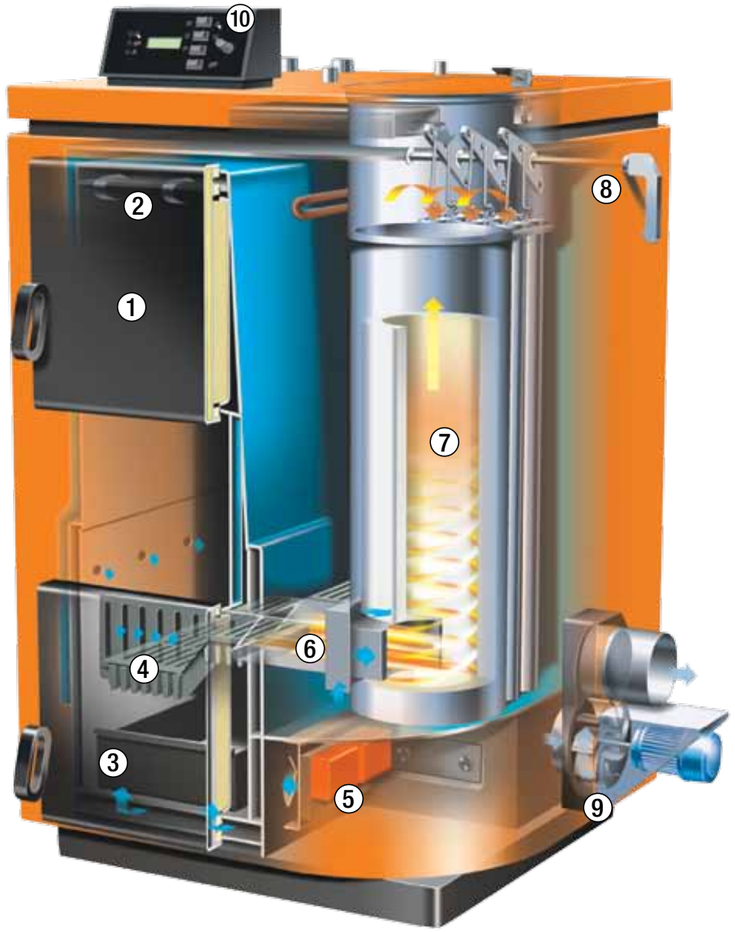

EASYTRONIC
CHAUDIÈRE À BÛCHES

Type de chaudière	Puissance en kW	Longueur des bûches en cm	Volume de remplissage en litres	Dimensions en mm	Hauteur du seuil de remplissage en mm	Poids en kg
Easytronic-40	40	50 (56)	250	H: 1700 / L: 870 / P: 1300	1030	980
Easytronic-50	50	50 (56)	250	H: 1700 / L: 870 / P: 1300	1030	980

1. Large porte de remplissage avec ouverture sécurisée
2. Gros volume de remplissage de 250 L
3. Panneaux en fonte offrant une protection optimale et réduisant la formation de goudron
4. Clapet d'air primaire et secondaire pour un réglage permanent de la quantité d'air de combustion
5. Circuit de départ et de retour
6. Buses coniques d'amenée d'air secondaire démontables facilement
7. Foyer inférieur refroidi à l'eau pour une longévité accrue
8. Régulateur Lamda-Control
9. Sonde lambda et capteur de gaz de fumée
10. Nettoyage pratique de l'échangeur de chaleur pour un rendement élevé constant
11. Tiroir à cendres incorporé au socle de la chaudière

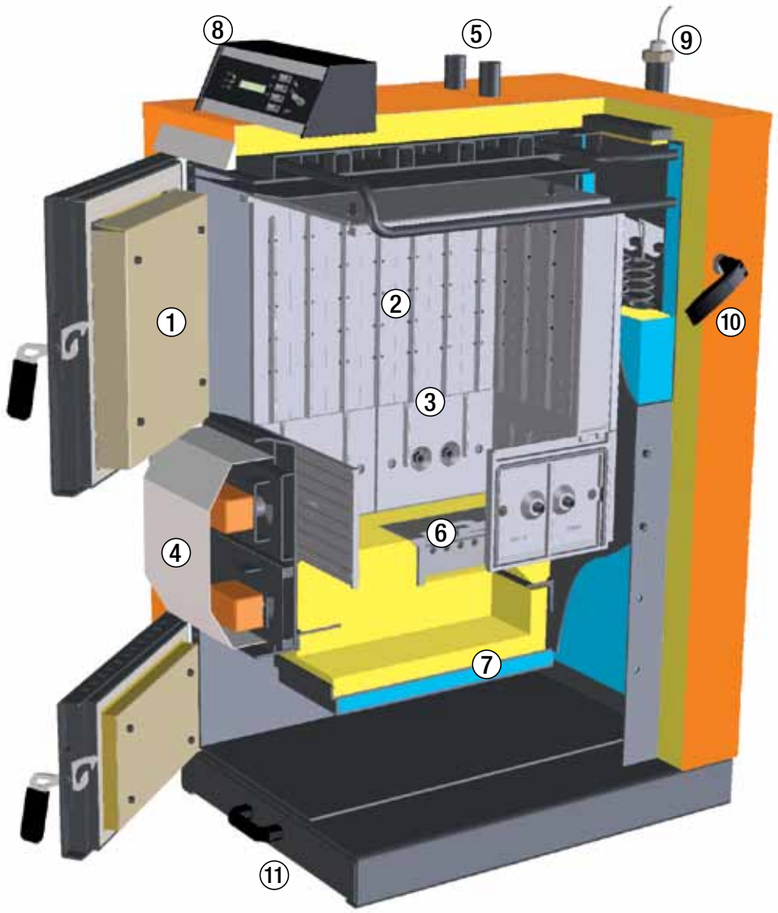

www.insieme-agentur.ch

SCHMID ENERGY SOLUTIONS – LE PLEIN D'ÉNERGIE

Schmid AG, energy solutions
Postfach 42
CH-8360 Eschlikon

Téléphone +41 (0)71 973 73 73
Fax +41 (0)71 973 73 70

www.schmid-energy.ch
info@schmid-energy.ch

Schmid AG, energy solutions
Industriestrasse 17
CH-4713 Matzendorf

Téléphone +41 (0)62 396 19 14
Fax +41 (0)62 396 34 64

Schmid SA, energy solutions
Rue St. Michel 10
CH-1510 Moudon

Téléphone +41 (0)21 905 35 55
Fax +41 (0)21 905 35 59

moudon@schmid-energy.ch

Schmid GmbH & Co. KG
energy solutions
Kettemerstrasse 25
D-70794 Filderstadt

Téléphone +49 (0)711 70 956-0
Fax +49 (0)711 70 956-10

info@schmid-energy.de

Schmid France
energy solutions
Quartier des Entrepreneurs
Aire de la Thur / Route de Guebwiller
F-68840 Pulversheim

Téléphone +33 (0)3 89 28 50 82
Fax +33 (0)3 89 48 04 90

info@schmid-energy.fr

Schmid Italia S.r.l.
C.so Repubblica, 5
I-10090 San Giorgio Canavese

Téléphone +39 (0)124 32 167
Fax +39 (0)124 51 85

info@schmid-energy.it

SCHMID
energy solutions

Le pionnier suisse de la chaudière au bois

Schmid AG est une entreprise familiale suisse travaillant dans l'énergie du bois depuis plus de 75 ans. Elle emploie environ 250 collaborateurs. Son siège se trouve à Eschlikon TG. En plus de ses succursales en Suisse, la société Schmid AG est représentée en Allemagne, en France et en Italie par des agences commerciales et un service après-vente.

Depuis des décennies, par ses innovations, Schmid AG contribue en première ligne au développement des techniques de chauffage au bois. Aujourd'hui, Schmid AG est l'un des leaders mondiaux de ce secteur.

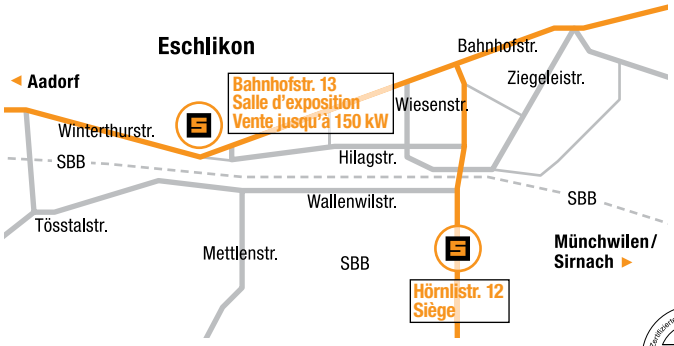

HOLZ
Energie, die nachwächst.